Damla LED

ADORNO

ADORNO is a spot lighting wall washer with a robust aluminium housing and a UV resistant polycarbonate cover. The product suits perfectly for highlighting outdoor and indoor applications offering powerful and efficient wall washing effects and providing a high environmental protection grade (IP65).

ADORNO sağlam alüminyum gövdeye ve UV ışınlarına dayanıklı polikarbon kapağa sahip bir spot duvar yıkama aydınlatmadır. Ürün güçlü ve verimli duvar yıkama efektleri sunan iç ve dış mekan uygulamaları vurgulayarak ve yüksek bir çevre koruma sınıfı (IP65) sağlamak için mükemmeldir.

Powerfull & Efficient

Güçlü ve Verimli

Die-cast aluminium body	Alüminyum enjeksiyon gövde
Compact design	Kompakt tasarım
Surface mounting	Yüzey montaj
High lumen output	Yüksek lümen çıkışı
High efficient	Yüksek verimli
Easy installation	Kolay kurulum
Low maintenance	Düşük bakım
Different optics	Farklı optik

MECHANICAL SPECIFICATIONS I MEKANİK ÖZELLİKLER

Version	Versiyon	DA-CS18
Dimensions	Boyutlar	L 161 mm x W 47 mm x H 152 mm
Weight	Ağırlık	1.48 kg.
Housing	Gövde	Die-cast aluminium / Alüminyum enjeksiyon
Housing Color	Gövde rengi	RAL 9007
Cover	Kapak	Transparent polycarbonate cover / Transparan polikarbon kapak
Mounting detail	Montaj detayı	ainless steel mounting bracket - W 48 mm x H 62 mm / Paslanmaz çelik mafsal - G 48 mm x Y 62 m
Protection class	Koruma sınıfı	IP65
Temperature range	Sıcaklık aralığı	-20 °C ~ +85 °C

ELECTRICAL SPECIFICATIONS I ELEKTRİK ÖZELLİKLERİ

Input voltage	Giriş voltajı	220V AC ~ 240V AC (Integral power supply / Dahili güç kaynağı)	
LED quantity	LED adeti	18 LEDs	
Power consumption	Güç tüketimi	25W	
Cable[1]	Kablo[1]	Input-Output / Girdi-Çıktı	25 cm. cable / 25 cm. kablolu
Cable[2]	Kablo[2]	Direct / Direkt	2 m. cable / 2 m. Kablolu
Connector	Konnektör	Connector IP68 upon request / İsteğe bağlı IP68 konnektör	
Max. Run	Maks. Sürme	For input-output - max. 25 pcs can be connected / Girdi çıktı için maks. 25 adet bağlanabilir	

LED SPECIFICATIONS I LED ÖZELLİKLERİ

Due to continuous improvements and innovations, specifications may change without notice — Sürekli iyileştirmeler ve yenilikler sayesinde, özellikler önceden haber verilmeksizin değiştirilebilir

LED type	LED tipi	350-700mA Golden Dragon Plus			
LED brand	LED markası	OSRAM Opto			
Color temperature	Renk sıcaklığı	☐	White	Beyaz	5000 - 7000 K
		☐	Neutral White	Natural Günışığı	4000 K
		☐	Warm White	Günışığı	2700 - 3000 K
Lumens	Lümen	W	White	Beyaz	2340 lm
		NW	Neutral White	Natural Günışığı	1746 lm
		WW	Warm White	Günışığı	1746 lm
Beam Angle	Işıma Açısı	N (narrow/dar): 6° I M (medium/orta): 25° I O (oval/oval): 12°x48° I W (wide/geniş): 60°			
Lifespan	Ömür	35.000 hrs (50°C) / 50.000 hrs (25°C)			

CERTIFICATIONS I SERTİFİKALAR

RoHS COMPLIANT CE

EN 62031:2008 EN 60598-2-1:1989 EN 60598-1:2004+A1:2006	
IP Test according to IEC EN 60529 / TS 3033 EN 60529	
CE complies with 2006 / 95 / EC	
RoHS complies with 2002 / 95 / EC	
Turkish Patent Institude Registration Number: 2008 04595	Türk Patent Enstitüsü Kayıt Numarası: 2008 04595

ADORNO is an excellent alternative for architectural and public spaces, outdoor side lightings, to foreground architectural elements such as towers and monuments, for hotel facades, simply everywhere a linear or homogenous effect would be achieved. Product design has a detailed plan from tip to toes inlight of the visuality of architectural use.

ADORNO çizgisel ya da homojen bir etkinin elde edileceği her yerde kolayca otel cephelerinde kule ve anıtlar gibi mimari öğeleri ön plana çıkarmak amacıyla mimari ve kamusal alan, dış mekân aydınlatmalar için mükemmel bir alternatif olarak kullanılabilmektedir. Ürün tasarımı mimari kullanımın görsellik ışığında baştan aşağı detaylı bir plana sahiptir.

ORDER CODES I SİPARİŞ KODLARI

ADORNO / DA-CS18	White	Beyaz	N (narrow/dar): 6°	DA-CS18-WN
	Neutral White	Natural Günışığı	N (narrow/dar): 6°	DA-CS18-NWN
	Warm White	Günışığı	N (narrow/dar): 6°	DA-CS18-WWN
	White	Beyaz	M (medium/orta): 25°	DA-CS18-WM
	Neutral White	Natural Günışığı	M (medium/orta): 25°	DA-CS18-NWM
	Warm White	Günışığı	M (medium/orta): 25°	DA-CS18-WWM
	White	Beyaz	O (oval/oval): 12°x48°	DA-CS18-WO
	Neutral White	Natural Günışığı	O (oval/oval): 12°x48°	DA-CS18-NWO
	Warm White	Günışığı	O (oval/oval): 12°x48°	DA-CS18-WWO
	White	Beyaz	W (wide/geniş): 60°	DA-CS18-WW
	Neutral White	Natural Günışığı	W (wide/geniş): 60°	DA-CS18-NWW
	Warm White	Günışığı	W (wide/geniş): 60°	DA-CS18-WWW

CABLE ORDER CODES I KABLO SİPARİŞ KODLARI

End Cap	Sonlandırma Kapağı		DA-CLSIPCAP
Interconnection Cable 200 cm.	Ara Bağlantı Kablosu 200 cm.		DA-CLSICC-200
Input Cable - 200 cm.	Giriş Kablosu - 200 cm.		DA-CLSIC-200

Different lengths are upon request / Farklı ölçüler siparişe açıktır

Applications
Uygulamalar

Outdoor	Dış mekan
Retail	Perakende
Hotels / Resorts	Oteller/Resortlar
Façades	Cepheler
Nightscape	Gece peyzajı
Entertainment	Eğlence
Residential	Konut
Shopping Malls	Alışveriş Merkezleri

Atlanta Shopping Center - Antalya | Turkey
Atlanta Alışveriş Merkezi - Antalya | Türkiye

TECHNICAL DRAWING I TEKNİK ÇİZİM

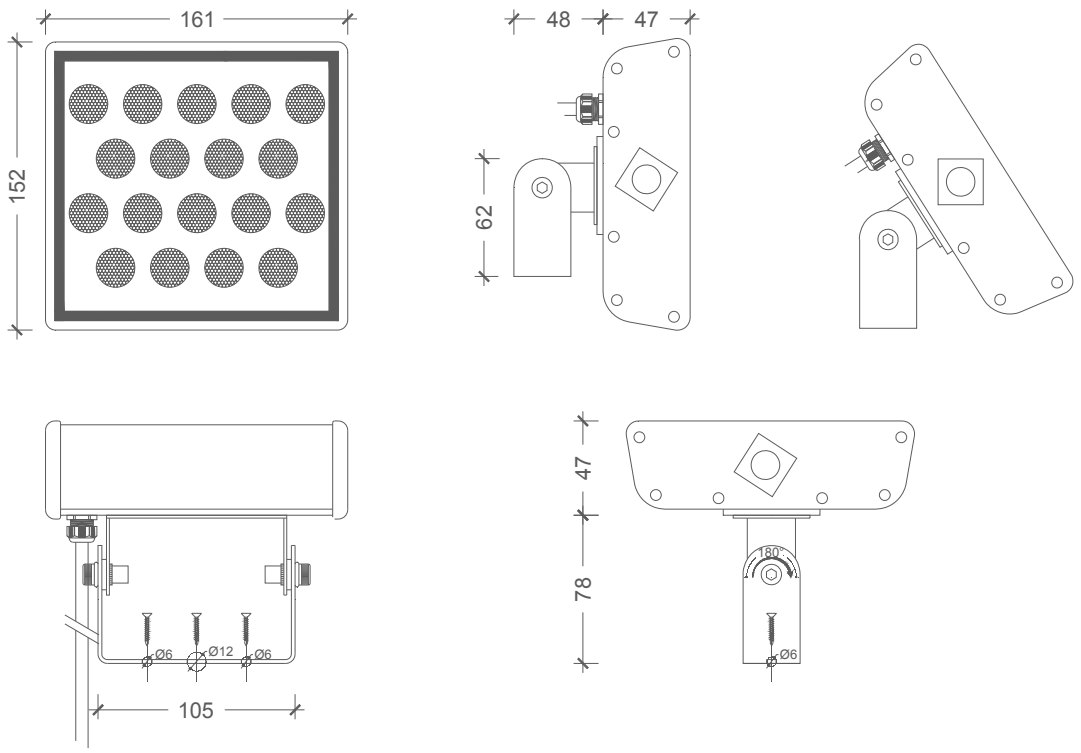

INSTALLATION DIAGRAM - INPUT/OUTPUT I MONTAJ ŞEMASI - GİRDİ/ÇIKTI

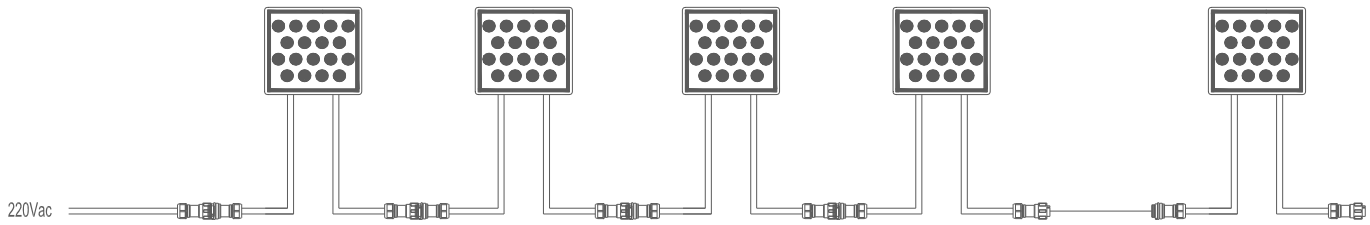

INSTALLATION DIAGRAM - DIRECT I MONTAJ ŞEMASI - DİREKT

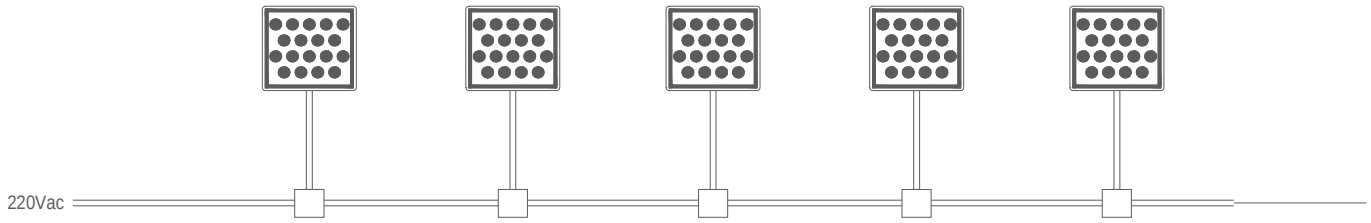

LIGHT DISTRIBUTION CURVES I IŞIK DAĞILIM EĞRİLERİ

Data calculated with Adorno DA-CS18
Lumen measurement complies with UNE-EN 13032 / IES LM-79-08 testing procedures.

Veri Adorno DA-CS18 ile hesaplanmıştır.
Lümen ölçümü 13032 / IES LM-79-08 test prosedürleri UNE-EN ile uyumludur.

Due to continuous improvements and innovations, specifications may change without notice.

Sürekli iyileştirmeler ve yenilikler nedeniyle, özellikleri haber verilmeksizin değiştirilebilir.

ADORNO
DA-CS18
WARM WHITE

Lumen - 1746

Polar

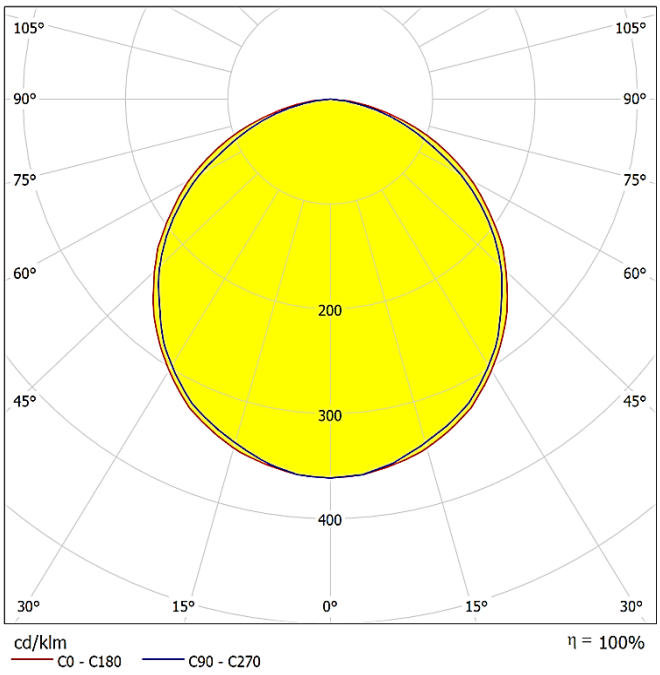

Cone Diagram

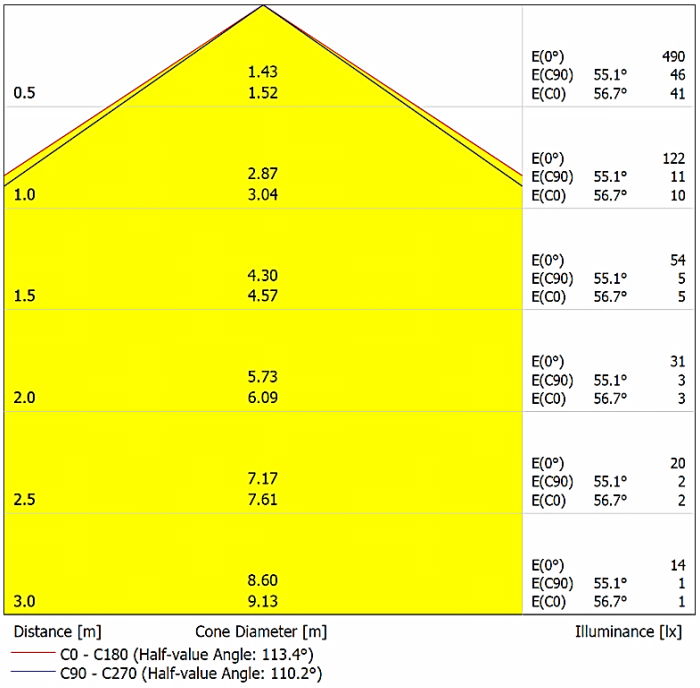

Damla LED Ltd. Co.

Başkent OSB 17. Cad. No:38
Malıköy - Temelli 06909
Ankara | TURKEY

Tel +90 312 284 6353
Fax +90 312 285 8537

info@damla-led.com

Damla LED Alternatif Aydınlatma Sistemleri Limited Company products are all original designs an the products have been registered. Due to the technological developments Damla LED Alternatif Aydınlatma Sistemleri Limited Company reserves the right to amend totally or partially, any specifications here in detailed without prior notice.

Damla LED Alternatif Aydınlatma Sistemleri Limited Şirketi ürünleri özgün tasarımlar olup, tescil edilmiştir. Damla LED Alternatif Aydınlatma Sistemleri Limited Şirketi, teknolojik gelişmelere göre önceden bildirmeksizin ürün özelliklerinde kısmen veya tamamen değişiklik yapma hakkını saklı tutar.